КП175-421-009

$\sqrt{}$ ($\sqrt{}$)

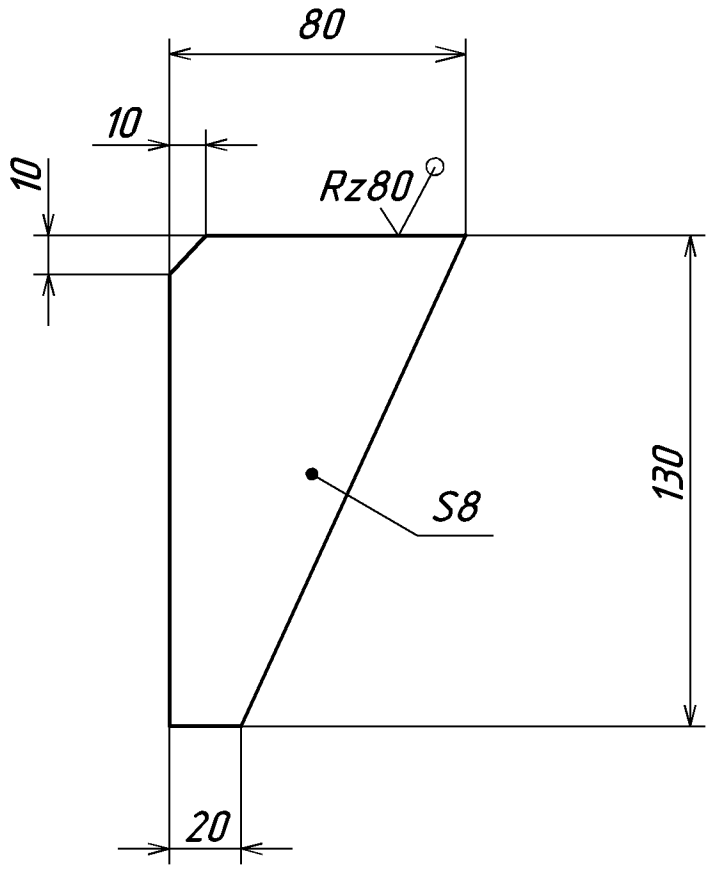

1. Неуказанные предельные отклонения размеров: h14; $\pm\frac{IT14}{2}$.

Изм.	Лист	№ докум.	Подп.	Дата	КП175-421-009			
Разраб.					Ребро	Лит.	Масса	Масштаб
Пров.						И	0,4	1:2
Т.контр.						Лист	Листов 1	
Н.контр.					Сталь 325-12 ГОСТ 19281-89			
Утв.								

Перв. примен | Справ. № | Подп. и дата | Инв. № дубл. | Взам. инв. № | Подп. и дата | Инв. № подл.